Panasonic®

操作手册

彩色液晶视频监视器

型号 BT-LH900AMC

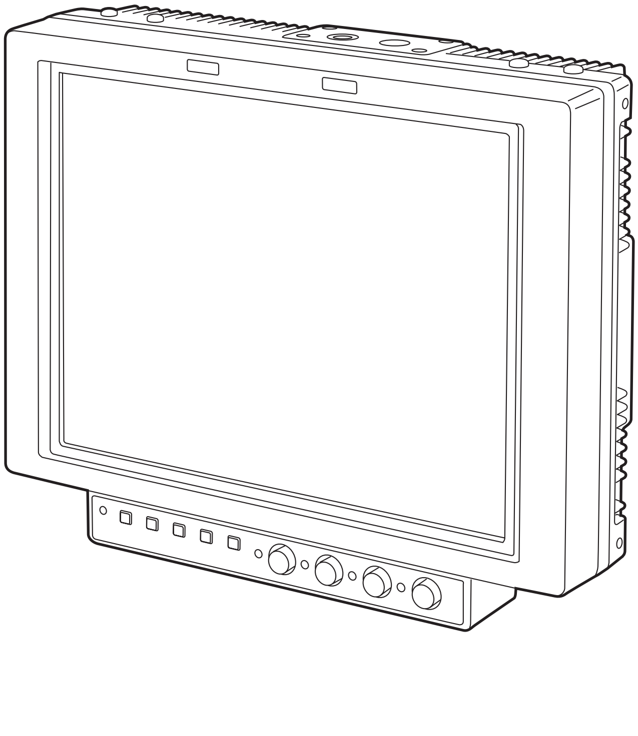

操作本产品前，请仔细阅读本使用说明书并妥善保存以备后用。

S0306W0 -F D
在日本印制

CHINESE

VQT0X59

■ **不要开启面板盖。**

为了减少电击的危险，不要打开面板盖。里面没有用户能维修的部件。

有关维修问题，请与合格的维修人员联系。

警告:

- **为了减少火灾或触电的危险，不要让本机受到雨淋或放置在潮湿的地方。**
- **为减少火患或电击的危险，本设备应避开一切使用液体的场合，并只能存放在没有滴液或溅液危险的地方，也不要在本设备顶端放置任何液体容器。**

注意事项:

为了减少起火或电击的危险以及烦人的干扰，请只使用推荐的附件。

注意事项:

为了保持良好的通风条件，请不要将本机安装或置放于书橱、壁柜或其他密封空间中。确保窗帘或其他织物不会阻碍通风条件，防止因过热而发生电击或起火。

注意事项:

- **将机架内的温度保持在 5°C 至 40°C 之间。**
- **将机架固定在地板上，这样机架就不会翻倒。**

▭ 显示安全信息。

目录

标准附件 3
选配件 3
使用注意事项 3
介绍 3
部件及其功能 4
重新安装主控制器 7
供电 8
装饰螺钉 9
如何使用屏幕显示菜单 10
菜单操作 12
用户资料 13
MAIN MENU 14
遥控规格 21
错误和警告显示 26
维护和检查 26
规格 27

标准附件

金属电池架

选配件

机架安装适配器：BT-MA900G
（有关详情，请参阅 BT-MA900G 操作手册中的说明。）

使用注意事项

本机是专为商业用途而设计的。因此，它只应由有关的专业人员使用和操作。

- **液晶零件是采用高精尖技术制造的。屏幕的有效像素超过其面积的 99.99 %，但有些像素可能是暗点或永久亮点（红、蓝和/或绿），这些坏点不到其面积的 0.01 %。这并不表示有故障。**
- **保护液晶监视器的面板经过特殊处理。**
  请勿用硬布擦拭或使它受严重的摩擦，因为这会损坏面板的表面。
- **如果连续长时间显示某一静像，图像可能会“烧”在屏幕上一段时间。（显示一会儿活动图像后，图像的阴影通常会消失。）**
- **液晶的响应速度和亮度随环境温度而变。**

介绍

BT-LH900A 型号液晶视频监视器带有 8.4 型液晶屏，专为广播及商业用途而设计，具有瘦身型、重量轻的特点。
使用时请将其牢固安装，例如使用选购的架装附件 BT-MA900G 安装在机架上或者将其安装到三角架上。（有关详情，请参阅 BT-MA900G 操作手册中的说明。）

■ 瘦身设计、重量轻、体积小、电耗少、直流电源驱动

由于本监视器使用液晶面板，拥有瘦身设计、重量轻、体积小的特点。再者，由于支持 HD 规格，本监视器还拥有低电耗的特点，能够直接使用直流电源进行操作：这些特点使得本监视器在室外非常有用。

■ 多种格式支持

除拥有两路 SDI 输入接口（自动 HD/SD 切换）之外，本监视器还为每路提供单个分量输入接口和复合输入接口。

■ 可视角度广

本监视器可以在上下和左右方向 170 度显示完美的图像。

■ 非常鲜明的图像

在 1024 × 768 点 (XGA) 时，大量的面板像素保证了真彩再现性以及色调范围。

■ 功能

可重新定位主控制器到主装置的底部或右面板，支持监视器规格、寻像器规格和其它应用。

- 本监视器带有胶片伽马校正功能，支持作为 AJ-HDC27 系列产品的寻像器使用。（有关更多详情，请联系您的经销商。）
- 提供波形监视器功能
- 集成标记功能和纯蓝功能
- 使用启用的 GPI 接口进行 RS-232C 外部控制和遥控

■ 尺寸

单位: mm

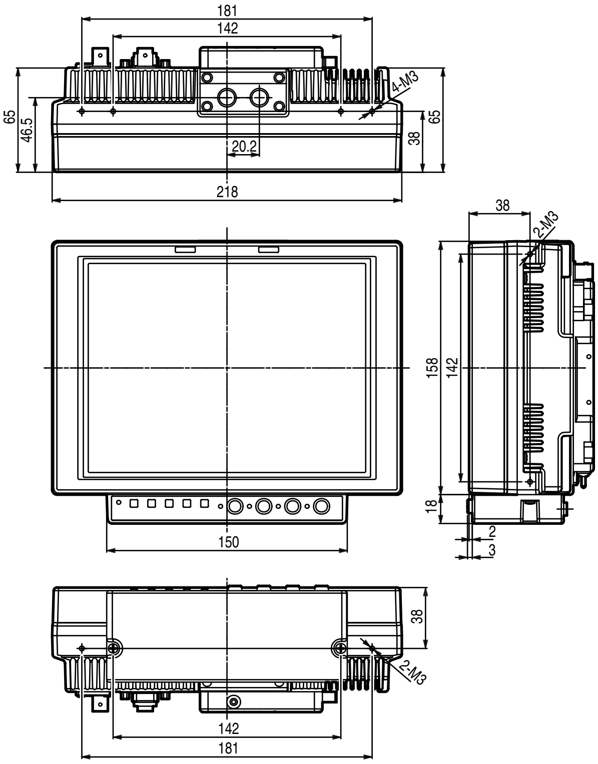

部件及其功能

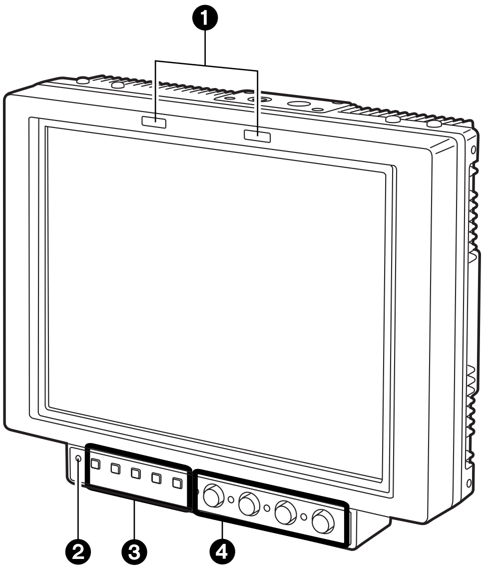

❶ 标记灯

在上图中，R（红）标记灯显示在左边而 G（绿）标记灯出现在右边。
通过初始化 GPI 打开/关闭操作，这些标记灯可点亮。

<注>
当监视器在室外使用时，很难看到点亮中的标记灯。

控制器 ❷、❸、❹ 可作为主控制器从监视器主装置中分离，然后重新定位到主装置的底部或右面板。

❷ 电源 LED

这是电源 LED。当电源打开时点亮。

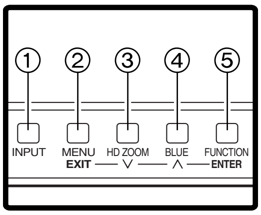

❸ 功能按钮

① INPUT 按钮
本按钮用于选择信号输入。每按一次该按钮，输入频道以下列顺序切换：SDI 1 → SDI 2 → VIDEO → YPBPR/RGB。
依靠 INPUT 菜单设置，跳过未使用的频道。

② MENU/EXIT 按钮
本按钮用于显示菜单。当已经显示菜单时按该按钮，菜单清除或菜单恢复到上一级显示。
当设置正在改变时按该按钮，改变之前建立的设置被恢复，然后菜单恢复到上一级显示。

③ HD ZOOM/∨ 按钮
本按钮用于显示菜单时移动光标或改变设置。
如果无菜单显示，该按钮打开或关闭 HD ZOOM 功能。当按下该按钮时，HD 信号产生的 16:9 纵横比的图像的左右两侧被截去，整个屏幕显示 4:3 纵横比的图像。当按下该按钮时，恢复原始图像。
当显示 SD 信号图像时，HD ZOOM 功能不起作用。

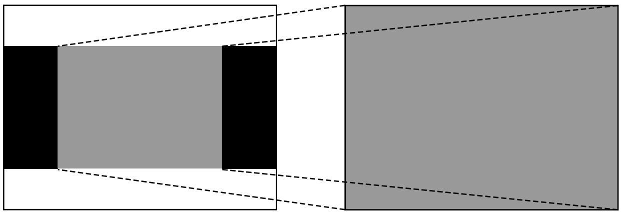

HD ZOOM

④ BLUE/∧ 按钮
本按钮用于显示菜单时移动光标或改变设置。
如果无菜单显示，该按钮打开或关闭纯蓝功能。当本功能打开时，仅显示 RGB 分量中的蓝色分量。

⑤ **FUNCTION/ENTER 按钮**
本按钮用于显示菜单时确认改变或设置。
如果无菜单显示，该按钮的功能根据菜单上 FUNCTION 项目的选择而改变。选择以下三个项目之一。（请参阅第 18 页）

UNDEF: 本项目未分配功能。

HV DELAY: 显示图像消隐。每按一次该按钮，消隐显示以下列顺序进行切换：H 消隐显示 → V 消隐显示 → H 和 V 消隐显示 → 无消隐显示。

WFM ON/OFF: Y 信号（亮度）波形显示在图像右下角。再按一次该按钮，显示清除。
当波形以 16:9 模式显示时，屏幕上显示的图像移动到屏幕的上部，因而不可以叠加到波形显示。

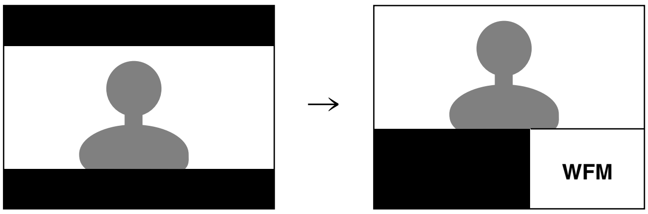

WFM 功能关闭 **WFM 功能打开**

图像保持在 4:3 模式，无变化。

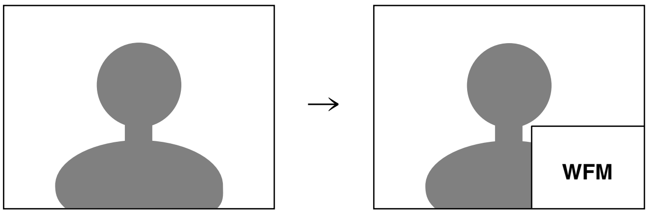

WFM 功能关闭 **WFM 功能打开**

<注>
- 要使用本功能就必须选择 SYSTEM CONFIG 屏幕上的 FUNCTION 项目为 WFM，然后选择 FUNCTION 作为 WFM 项目的设置。
- WFM 功能是一个非常简单的功能，因而细微的细节波形可能无法精确地显示。
  再者，输入信号格式或输入功能的差异可能会导致显示存在不同的水平宽度。

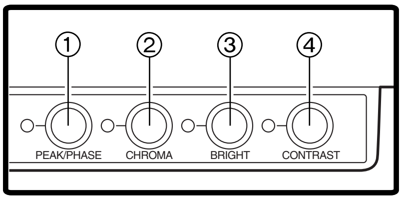

❹ 图像控制器

这些控制器用于调节波峰/色相、色度、亮度和对比度。当推入一个控制器时，该控制器弹出启动调节。当数值从默认设置改变时，控制器左边的灯点亮。
使用这些控制器进行的调节仅当控制器处于“弹出”位置时有效，而当控制器重新推入时，该控制器调节的值返回到默认设置。

① **PEAK/PHASE (PEAKING/PHASE)**
该控制器用于调节波峰或相位。使用 SYSTEM CONFIG 屏幕上的 PEAKING/PHASE 项目设置要调节的波峰或相位。

- PEAKING
  当将监视器用作寻像器时，选择本功能。
  本功能用于设置边缘的清晰度。可设置 0 到 30 之间的任意值：值越高，边缘清晰度越高。默认设置为 0。
- PHASE
  当监视器作为监视器使用时，选择本功能。
  本功能用于设置屏幕的色相。可设置 0 到 60 之间的任意值。默认设置为 30。

<注>
- 当打开纯蓝功能时，无论设置如何，该控制器作为 PHASE 控制器使用。
- 当输入 RGB 信号时，色相不可调节。

② **CHROMA**
本控制器用于调节图像色度。可设置 0 到 60 之间的任意值。默认设置为 30。

<注>
当输入 RGB 信号或 MONO 设置为 ON 时，色度不可调节。

③ **BRIGHT**
本控制器用于调节图像亮度。可设置 0 到 60 之间的任意值。默认设置为 30。
但是，当使用 HV DELAY 功能显示消隐时，不能调节亮度。

④ **CONTRAST**
本控制器用于调节图像对比度。可设置 0 到 60 之间的任意值。默认设置为 50。

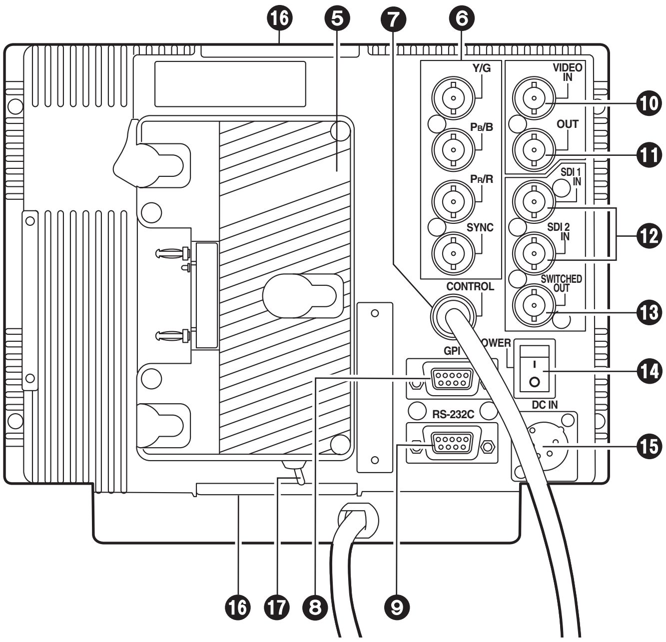

❺ 电池盒
本电池盒使用 Anton/Bauer 制造的电池。

❻ 模拟分量/RGBS 接口
这些是用于模拟分量（Y/PB/PR）信号或 RGBS 信号的 BNC 输入接口。当提供 RGB 信号时，也可使用外部同步（同步锁相）。

❼ CONTROL 接口
主控制器接线连接于此。

<注>

本监视器装运时从接口断开接线。因而使用之前，请检查接线接口的形状，然后正确插入该接口。

❽ GPI 接口
当 GPI 信号连接于此时，进行外部操作。

❾ RS-232C 接口
RS-232C 标准下可进行外部操作。

❿ VIDEO IN 接口
视频输入信号提供到本接口。

⓫ VIDEO OUT 接口
视频信号从本接口输出。信号经过 ❿ VIDEO IN 接口，然后从本接口输出。

⓬ SDI 输入接口
将 SDI 输入信号提供到这些支持自动 HD/SD 切换的接口。

⓭ SDI 输出接口
SDI 信号从本接口输出，是 ⓬ SDI 输入接口的切换输出。

无论显示在屏幕上的信号是提供到 SDI 1 接口还是 SDI 2 接口，该信号都会被输出。

但是，当选择分量或视频输入信号时，切换的输出信号不输出。

⓮ POWER 开关
这是电源开关。

⓯ DC IN 插口
外部直流电源连接于此。当直流电源与电池同时连接时，优先启用外部电源输入。

⓰ 三角架固定螺钉
两个用于固定三角架的螺钉（UNC3/8-16 兼容）分别提供给监视器顶部和移除主控制器的监视器底部。提供一个可卸下的螺钉垫片到监视器底部的一个螺钉孔，该垫片支持 UNC1/4-20 螺钉。要固定三角架，请使用适合三角架上固定螺钉直径的螺钉孔。

⓱ 光控制开关
这个开关并未在本监视器上使用。

重新安装主控制器

根据监视器使用的地方和方法，主控制器可重新安装到监视器底部或监视器的右面板。

<注>

重新安装主控制器之前，请务必确保电源已经关闭。

1 断开连接主控制器和主装置的接线。

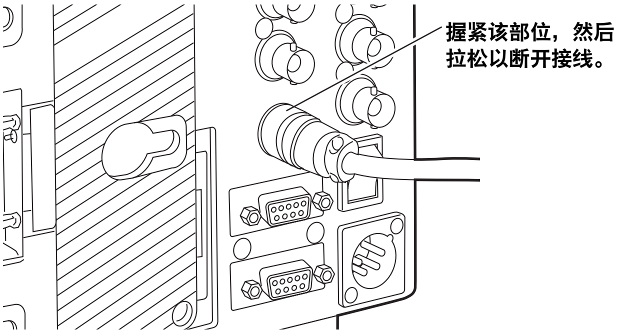

2 拆下主装置右面板上的螺钉。

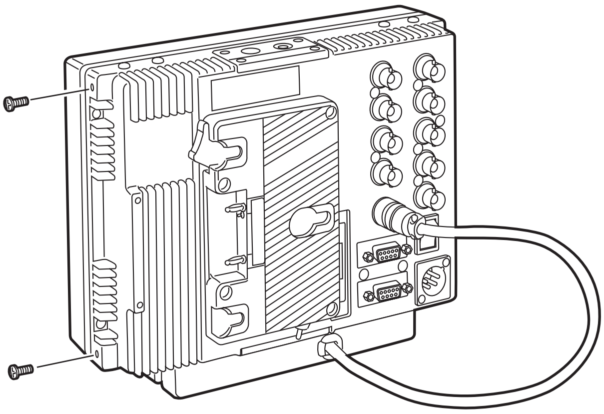

3 拆下两个螺钉，然后从主装置卸下主控制器。这两个螺钉不能从主控制器拆下。

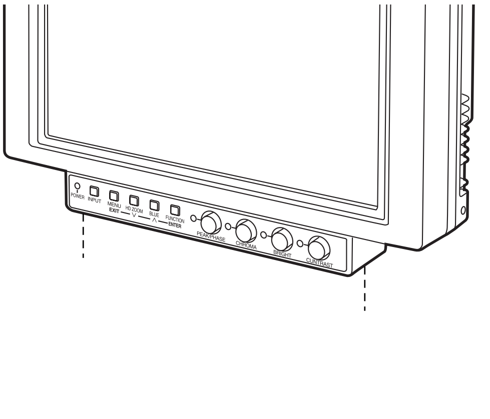

4 使用两个螺钉将主控制器固定在右面板上。

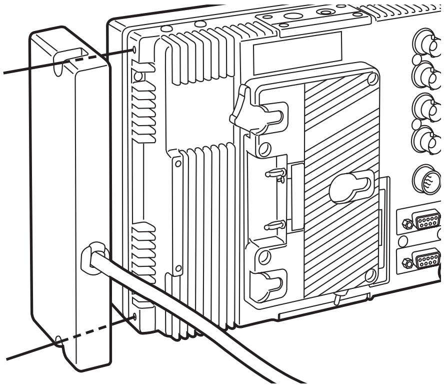

5 插入连接主控制器和主装置接口的接线并将其固定。

<注>

使用过大的力并以错误的角度插入接线可能会导致内部针脚的损坏。

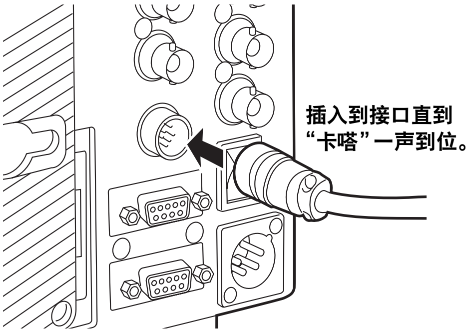

6 在监视器底部的螺钉孔中旋紧步骤***2***拆下的螺钉。

供电

可使用 Anton/Bauer 或 V-mount 类型的电池组或外部直流电源驱动本监视器。

使用 Anton/Bauer 类型电池组

1 安装 Anton/Bauer 类型电池组。

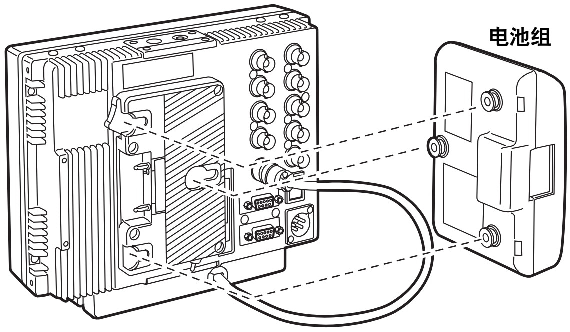

2 插入电池组并按箭头方向滑入。

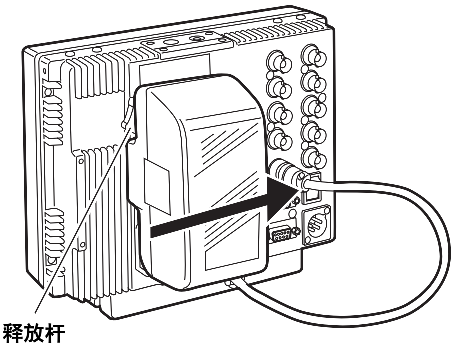

<参考>
将电池固定装置的释放杆扳到底，同时将电池组以安装时相反的方向滑出，即可拆下电池组。

使用 V-mount 类型电池组

注意:
这些维修指示仅适用于有资格的维修人员。除非您是有资格的维修人员，否则请勿执行任何不包含在本操作手册中的维修，避免电击的危险。

1 拆下电池固定装置。

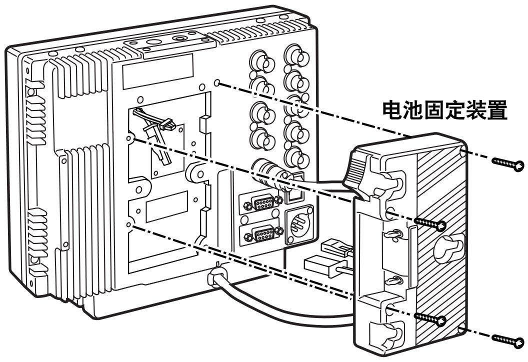

2 安装附送的金属电池架。

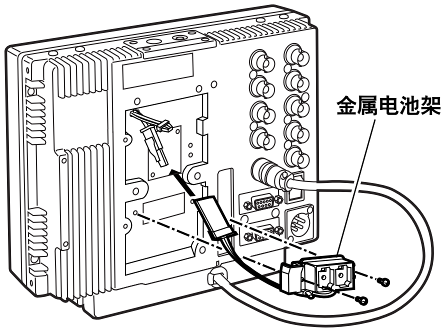

3 使用装置所附带的四枚螺钉（长度 8mm）固定 V-mount 类型电池固定装置，然后在终端固定两枚螺钉。

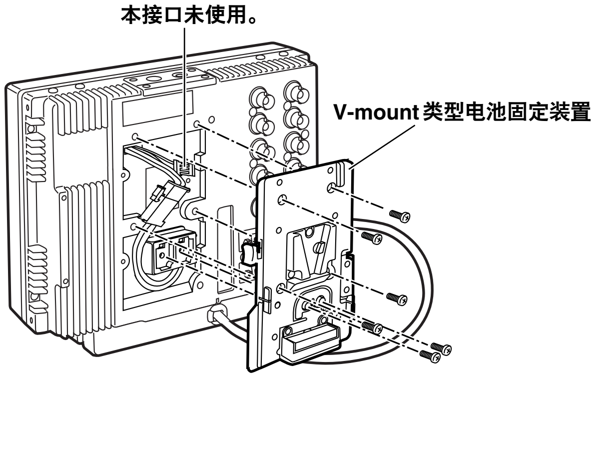

使用外部直流电源

1 将外部直流电源接入到本机上的 DC IN 插口。

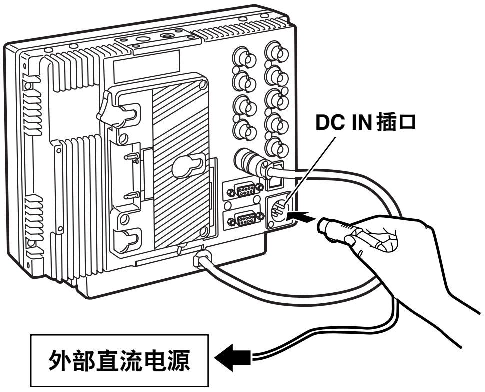

2 打开外部直流电源开关。
（外部直流电源有开关）

3 打开本机上的 POWER 开关。

如果使用外部直流电源，则要检查外部直流电源的等级，以保证其与本机电源相匹配。
检查外部直流电源的直流电输出接口和本机上的 DC IN 插口的针脚布置，以确保其极性排列正确。
如果 +12 V 的电压被错误地接入到本机的 GND 接口，则可能会引发火灾或导致人身伤害。

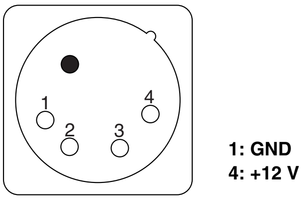

DC IN 插口

<注>
- 直流电源线应不超过 2 米。使用超过 2 米的电源线将导致噪音出现在屏幕上。
- 如果电池组和外部直流电源被同时连接，则外部直流电源将优先发挥作用。
  如果使用外部直流电源，则电池组可以安装也可以卸下。
- 如果使用外部直流电源，则要确保外部直流电源开关先打开，然后再打开本机的电源。如果它们的开启顺序相反，则本机可能发生故障，因为外部直流电源的输出电压将会逐渐增大。
- 在电池电压显示屏上，20 V 或超过 20 V 的电压将会显示不准确。

装饰螺钉

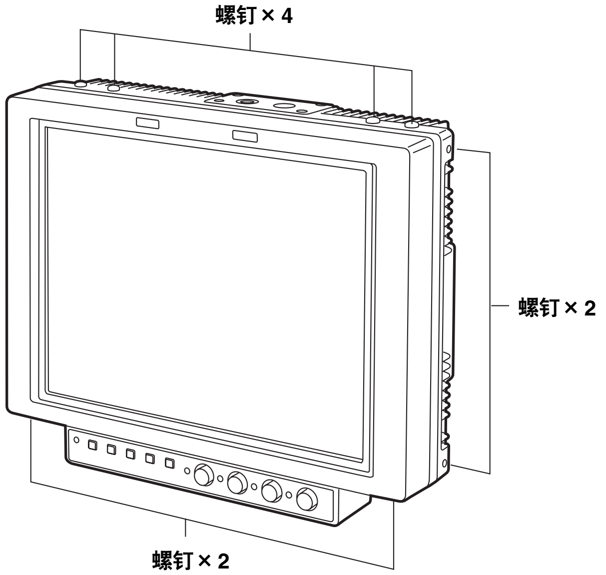

监视器提供 8 颗装饰螺钉，在主控制器重新安装完成时使用。
（请参阅第 7 页）
由于这些装饰螺钉也用于保护内部结构，切勿将螺钉孔闲置而应将螺钉放入并旋紧。

如何使用屏幕显示菜单

可在屏幕上显示菜单、状态显示、图像控制器设置和电池电压 4 种信息。

菜单显示

```
[MAIN MENU]
►MARKER              ▼
 VIDEO CONFIG        ▼
 SYSTEM CONFIG       ▼
 OSD CONFIG          ▼
 GPI                 ▼
 INPUT SELECT        ▼
 CONTROL             ▼

 MENU EXIT  ∨∧ SEL  ENTER ENTER
```

当按下 MENU/EXIT 按钮时，显示菜单。如果在接下来的 120 秒内无任何操作，菜单显示将自动清除。
使用标记设置可改变显示在屏幕上的菜单显示位置。
有关菜单的详情，请参阅“MAIN MENU”（第 14 页）。

状态显示

```
① SDI1  1080/60I
② CRCC
③ DC15.0V■■■■■■□60%
```

在下列条件下而且屏幕上未显示菜单时，将显示状态显示信息。

- 当输入信号被切换时
- 当输入频道被改变时
- 当未提供信号时

使用菜单设置可改变显示位置和显示时间。当状态显示信息在屏幕上时使用图像控制器调节图像，状态显示信息被清除，接着显示控制器调节的设置。

① **频道和信号格式**
无论您选择 SDI 1、SDI 2、VIDEO、YPBPR 还是 RGB 频道，它们都将显示在这里。
指示的信号格式是已经输入的信号格式。但是，如果输入不支持的信号，将显示“UNSUPPORTED SIGNAL”。
有关所支持的信号和格式显示的详情，请参阅第 11 页。

② **警告显示**
当发生错误或使用特殊模式时，出现警告显示。

CRCC　表示一个 CRCC 错误，当 SDI 信号含有错误时出现。

⚠FILM　当主菜单 VIDEO CONFIG 屏幕上的 GAMMA SELECT 项目选择电影模式 (FILM) 时出现。

　当主菜单 CONTROL 屏幕上的 CONTROL 项目选择 REMOTE 时出现。此时，监视器的控制器不起作用。

③ **电池电压显示**
此处表示电池的电压电平。如果使用 Anton/Bauer 数字电池，剩余电平以“■”块数以及连同电压值一起的百分比表示。

图像控制器显示

[CONTRAST] 50
■■■■■■■■■■■■■■■■■▪▪▪

当使用图像控制器调节图像后，显示图像控制器信息。（请参阅第5页）
当按入一个控制器接着弹出时或当转动已弹出的控制器做了调节时，出现图像控制器信息。
当再按一个控制器时，图像控制器显示清除并返回到原始位置。
当10秒内没有接触一个已经弹出的控制器时，图像控制器显示也会清除。

电池电压显示

DC15.0V■■■■■■■80%

当主菜单OSD屏幕上的BATTERY REMAIN项目选择ON时始终显示电池电压信息。
电池电压显示表示电池的电压电平。如果使用Anton/Bauer数字电池，剩余电平以“■”块数以及连同电压值一起的百分比表示。

涉及的信号格式

菜单设置	接收的输入信号	状态显示
AUTO	所有支持的信号	显示输入信号的格式
1080/60I	1080/60I	1080/60I
	1080/59.94I	1080/59.94I
1080/50I	1080/50I	1080/50I
1080/30P	1080/30P	1080/30P
	1080/29.97P	1080/29.97P
1080/25P	1080/25P	1080/25P
1080/24P	1080/24P	1080/24P
	1080/23.98P	1080/23.98P
1080/24PsF	1080/24PsF	1080/24PsF
	1080/23.98PsF	1080/23.98PsF
1035/60I	1035/60I	1035/60I
	1035/59.94I	1035/59.94I
720/60P	720/60P	720/60P
	720/59.94P	720/59.94P
720/60P ANAMO	720/60P	720/60P
	720/59.94P	720/59.94P
720/50P	576/50I	576/50I
576/50I	720/50P	720/50P
480/60P	480/59.94P	480/60P
480/60I	480/59.94I	480/60I
NTSC	NTSC	NTSC
PAL	PAL	PAL

菜单操作

菜单操作

1 当按 MENU/EXIT 按钮时，主菜单出现在屏幕上。

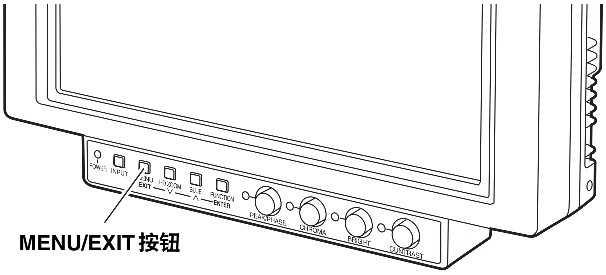

2 使用 HD ZOOM/∨ 按钮和 BLUE/∧ 按钮移动光标，然后使用 FUNCTION/ENTER 按钮选择所需的菜单。

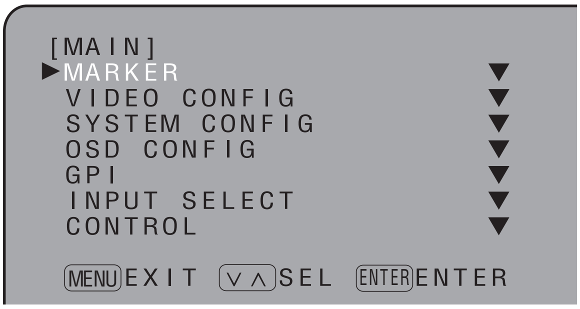

3 使用 HD ZOOM/∨ 按钮和 BLUE/∧ 按钮将光标和待更改的项目对齐，然后按 FUNCTION/ENTER 按钮。设置当前以绿色显示。

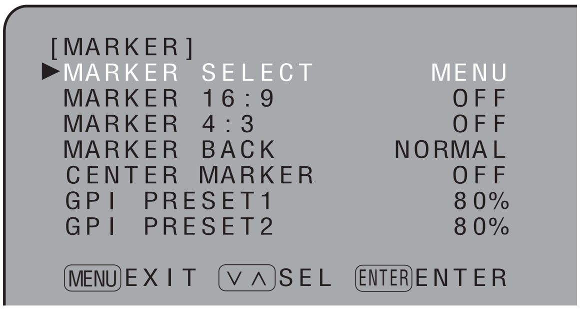

4 使用 HD ZOOM/∨ 按钮和 BLUE/∧ 按钮更改设置，然后按 FUNCTION/ENTER 按钮确认更改。
换句话说，当此时按 MENU/EXIT 按钮时，取消更改。

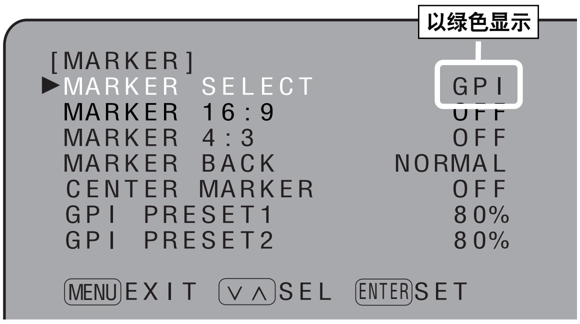

5 按 MENU/EXIT 按钮退出菜单设置。

用户资料

本监视器可将菜单设置和使用图像控制器调节的屏幕值保存到5个用户资料文件中，需要时可从用户资料文件中装载。
以下资料可以作为用户资料文件保存并装载:

- 除USER MODE LOAD/SAVE之外的所有菜单设置（包括监视器前面按钮的功能设置）
- 使用图像控制器调节的屏幕值

保存用户资料

1 当按MENU/EXIT按钮时，屏幕上显示主菜单。

2 使用菜单操作（请参阅第12页）选择SYSTEM CONFIG屏幕上的USER MODE SAVE，然后按FUNCTION/ENTER按钮。设置当前以绿色显示。

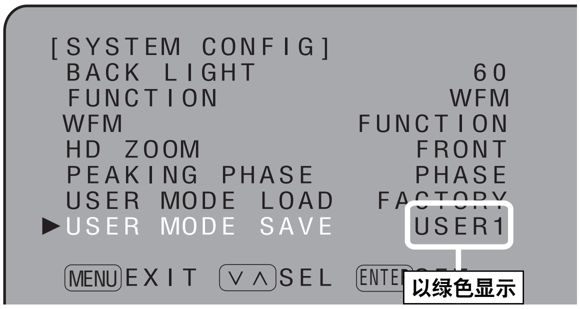

3 当从USER1到USER5文件中选择要保存的资料文件并按FUNCTION/ENTER按钮时，出现下面的屏幕。

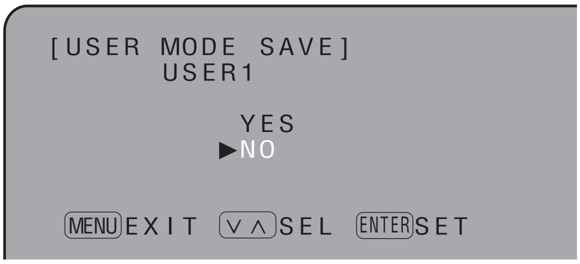

4 将光标和YES对齐，然后按FUNCTION/ENTER按钮。

装载用户资料

1 当按MENU/EXIT按钮时，屏幕上显示主菜单。

2 使用菜单操作（请参阅第12页）选择SYSTEM CONFIG屏幕上的USER MODE LOAD，然后按FUNCTION/ENTER按钮。设置当前以绿色显示。

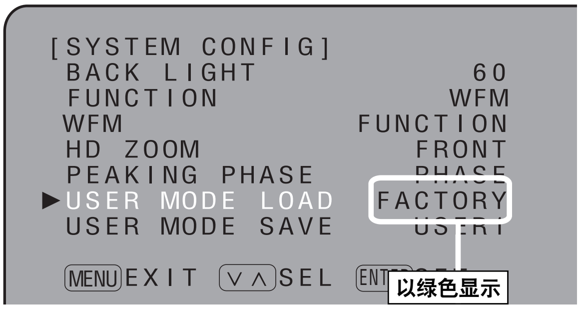

3 当从FACTORY或USER1到USER5文件中选择要装载的资料文件并按FUNCTION/ENTER按钮时，出现下面的屏幕。
如果此时选择FACTORY，资料返回到出厂设置。

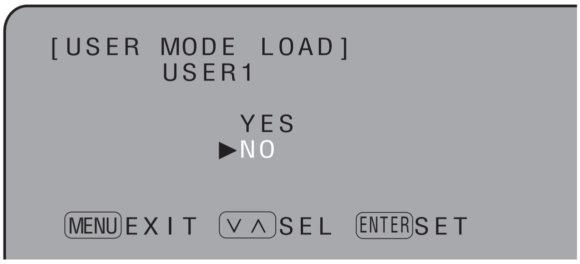

4 将光标和YES对齐，然后按FUNCTION/ENTER按钮。

MAIN MENU

菜单配置

- **MAIN**
  - **MARKER**
    - MARKER SELECT
    - MARKER 16:9
    - MARKER 4:3
    - MARKER BACK
    - CENTER MARKER
    - GPI PRESET1
    - GPI PRESET2
  - **VIDEO CONFIG**
    - GAMMA SELECT
    - FILM GAMMA
    - COLOR TEMP.
    - SHARPNESS MODE
    - SHARPNESS H
    - SHARPNESS V
    - I-P MODE
    - MONO
    - SD ASPECT
  - **SYSTEM CONFIG**
    - BACKLIGHT
    - FUNCTION
    - WFM
    - HD ZOOM
    - PEAKING/PHASE
    - USER MODE LOAD
    - USER MODE SAVE
  - **OSD CONFIG**
    - BATTERY REMAIN
    - STATUS DISPLAY
    - CRCC MESSAGE
    - MENU POSITION
    - STATUS POSITION
    - ROTARY POSITION
  - **GPI**
    - GPI1
    - GPI2
    - GPI3
    - GPI4
    - GPI5
    - GPI6
    - GPI7
    - GPI8
  - **INPUT SELECT**
    - SDI1
      - FORMAT
    - SDI2
      - FORMAT
    - VIDEO
      - FORMAT
    - YPBPR/RGB
      - MODE
        - FORMAT
      - COMPONENT LEVEL
      - RGB SYNC
  - **CONTROL**
    - CONTROL
    - LOCAL ENA
    - BACKLIGHT TIME

菜单项目

MARKER

项目	设置	说明
MARKER SELECT	MENU GPI	用于设置是否使用菜单或从GPI接口进行标记显示设置。 **MENU:** 使用菜单进行操作。取消从GPI接口进行操作。 **GPI:** 使用从GPI接口进行操作。取消使用菜单建立的设置。
MARKER 16:9	OFF 4:3 13:9 14:9 VISTA CNSCO 95% 93% 90% 88% 80%	用于选择16:9图像使用的标记类型。 **OFF:** 无标记显示。 **4:3:** 标记以4:3尺寸显示。 **13:9:** 标记以13:9尺寸显示。 **14:9:** 标记以14:9尺寸显示。 **VISTA:** 显示远景尺寸(1.85:1)的标记。 **CNSCO:** 显示变形镜头式宽银幕电影尺寸(2.35:1)的标记。 **95%:** 显示95 %区域标记。 **93%:** 显示93 %区域标记。 **90%:** 显示90 %区域标记 **88%:** 显示88 %区域标记 **80%:** 显示80 %区域标记。 **<注>** 当显示4:3图像时，本项目设置不显示。
MARKER 4:3	OFF 95% 93% 90% 88% 80%	用于选择4:3图像使用的标记类型。 **OFF:** 无标记显示。 **95%:** 显示95 %区域标记。 **93%:** 显示93 %区域标记。 **90%:** 显示90 %区域标记。 **88%:** 显示88 %区域标记。 **80%:** 显示80 %区域标记。 **<注>** 当显示16:9图像时，本项目设置不显示。
MARKER BACK	NORMAL HALF BLACK	用于设置标记的背景亮度。 **NORMAL:** 背景设为正常亮度。 **HALF:** 背景亮度设为50 %。 **BLACK:** 背景亮度设为0 %。 **<注>** 仅当MARKER 16:9项目设置选择4:3、13:9或14:9时本项目设置有效。
CENTER MARKER	OFF ON	用于选择是否显示中心标记。 **OFF:** 不显示中心标记。 **ON:** 显示中心标记。

项目	设置	说明
GPI PRESET1	4:3 13:9 14:9 VISTA CNSCO 95% 93% 90% 88% 80%	当MARKER1 ON/OFF分配给任意项目以及GPI屏幕上的MARKER SELECT项目选为GPI时，用于设置如果相关的针脚已经设为ON时要显示的标记。 有关详情，请参阅“遥控规格”（第21页）。 **4:3:** 标记以4:3尺寸显示。 **13:9:** 标记以13:9尺寸显示。 **14:9:** 标记以14:9尺寸显示。 **VISTA:** 显示远景尺寸(1.85:1)的标记。 **CNSCO:** 显示变形镜头式宽银幕电影尺寸(2.35:1)的标记。 **95%:** 显示95 %区域标记。 **93%:** 显示93 %区域标记。 **90%:** 显示90 %区域标记 **88%:** 显示88 %区域标记 **80%:** 显示80 %区域标记。
GPI PRESET2	4:3 13:9 14:9 VISTA CNSCO 95% 93% 90% 88% 80%	当MARKER2 ON/OFF分配给任意项目以及GPI屏幕上的MARKER SELECT项目选为GPI时，用于设置如果相关的针脚已经设为ON时要显示的标记。 有关详情，请参阅“遥控规格”（第21页）。 **4:3:** 标记以4:3尺寸显示。 **13:9:** 标记以13:9尺寸显示。 **14:9:** 标记以14:9尺寸显示。 **VISTA:** 显示远景尺寸(1.85:1)的标记。 **CNSCO:** 显示变形镜头式宽银幕电影尺寸(2.35:1)的标记。 **95%:** 显示95 %区域标记。 **93%:** 显示93 %区域标记。 **90%:** 显示90 %区域标记 **88%:** 显示88 %区域标记 **80%:** 显示80 %区域标记。

下划线设置表示出厂设置模式。

标记类型

16:9 标记
（当提供 HD 信号或 16:9 纵横比的 SD 信号时出现 16:9 标记。）

标记仅以垂直线的形式显示。
阴影区域 ▬ 表示 MARKER BACK 项目所设置的标记。

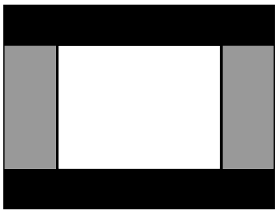
4:3 标记

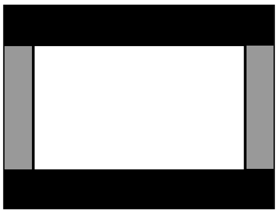
13:9 标记

14:9 标记

VISTA 标记和 CNSCO 标记

标记以穿过屏幕的两行虚线显示。

VISTA 标记

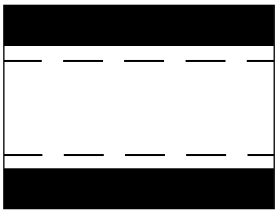
CNSCO 标记

区域标记

虚线作为标记显示。

95% 区域标记

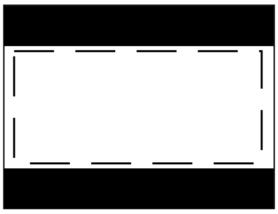
93% 区域标记

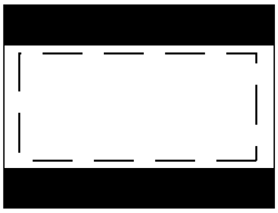
90% 区域标记

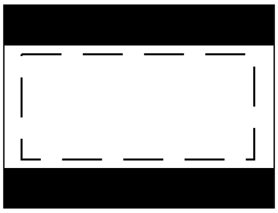
88% 区域标记

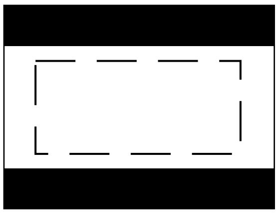
80% 区域标记

4:3 标记
（当提供 4:3 纵横比的 SD 信号时出现 4:3 标记。）

虚线作为标记显示。

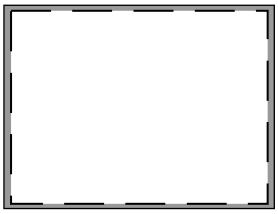
95% 区域标记

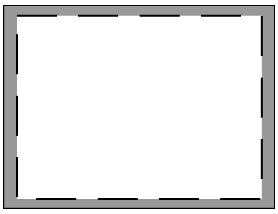
93% 区域标记

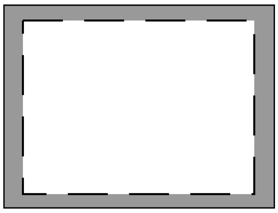
90% 区域标记

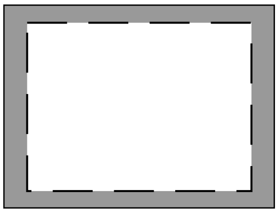
88% 区域标记

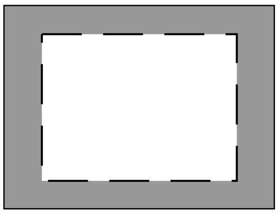
80% 区域标记

中心标记

中心标记出现在图像的中心。

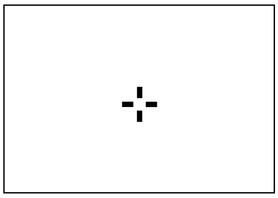
中心标记

VIDEO CONFIG

项目	设置	说明
GAMMA SELECT	GPI NORMAL FILM	用于设置伽马模式。 **GPI:** 这是 GPI 设置。有关详情，请参阅“遥控规格”（第 21 页）。 **NORMAL:** 建立正常伽马模式。 **FILM:** 建立支持 Varicam 数字电影摄像机的电影模式。可以使用下面列出的 FILM GAMMA 项目改变实际电影模式设置。
FILM GAMMA	OTHER VARICAM	用来把 GAMMA SELECT 项目中 FILM 设置选为 OTHER 或 VARICAM。 OTHER 和 VARICAM 之间的差异，请参照下面的伽马特性曲线图。 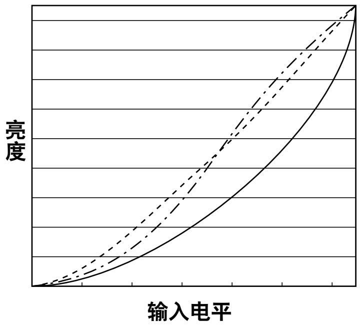 ———— 正常伽马特性 -------- OTHER 特性 -·-·-·-· VARICAM 特性
COLOR TEMP.	USER D93 D65 D56	用于设置色温。 **USER:** 可以设置从 0 到 63（与从 3000 K 到 9300 K 的色温范围相同）的任意设置。 **D93:** 与 9300 K 的色温相同。 **D65:** 与 6500 K 的色温相同。 **D56:** 与 5600 K 的色温相同。 **<注>** 可以为每个伽马模式（NORMAL、FILM）设置色温。
SHARPNESS MODE	HIGH LOW	用于设置图像清晰度。 **HIGH:** 强调图像细边缘。 **LOW:** 强调图像粗边缘。 **<注>** 可以为 VIDEO 和所有其它输入频道设置清晰度。

项目	设置	说明
SHARPNESS H	0 : 2 : 30	用于设置水平方向的图像清晰度。 本项目将两种设置（一种用于 VIDEO 输入信号，另一种用于其它信号）保存到存储器中。 **<注>** ● 当选择本项目设置时，无论 OSD 屏幕上 MENU POSI 设置的选择如何，屏幕上显示的唯一信息是出现在左下角的本项目。 ● 可以为 VIDEO 和所有其它输入频道设置清晰度。
SHARPNESS V	0 : 2 : 30	用于设置垂直方向的图像清晰度。 本项目将两种设置（一种用于 VIDEO 输入信号，另一种用于其它信号）保存到存储器中。 **<注>** ● 当选择本项目设置时，无论 OSD 屏幕上 MENU POSI 设置的选择如何，屏幕上显示的唯一信息是出现在左下角的本项目。 ● 可以为 VIDEO 和所有其它输入频道设置清晰度。
I-P MODE	MODE2 MODE1	用于切换 IP 转换模式。 **MODE2:** 运动补偿模式 **MODE1:** 正常模式 **<注>** 当渐进信号（1080/30P、1080/25P、1080/24P、720/60P、720/50P 或 480/60P）输入时，本设置有效。
MONO	GPI OFF ON	用于选择单色图像。 **GPI:** 这是 GPI 设置。有关详情，请参阅“遥控规格”（第 21 页）。 **OFF:** 正常图像 **ON:** 单色图像 **<注>** ● 当输入 RGB 信号时，本项目设置不显示。 ● 当本设置选择 ON 时，CHROMA 图像控制器设置固定在 0。当设置返回到 OFF 时，恢复变更前的 CHROMA 设置。
SD ASPECT	GPI 16:9 4:3	用于设置 SD 信号的纵横比。 **GPI :** 这是 GPI 设置。有关详情，请参阅“遥控规格”（第 21 页）。 **16:9 :** 图像以 16:9 纵横比显示。 **4:3 :** 图像以 4:3 纵横比显示。

下划线设置表示出厂设置模式。

MAIN MENU (继续)

SYSTEM CONFIG

项目	设置	说明
BACKLIGHT	0 : 60	用于将背景光亮度调节为0到60的电平。调节值越高，背景光越亮。
FUNCTION	WFM ON/OFF HV DELAY UNDEF	用于设置分配到FUNCTION/ENTER按钮的功能。 **WFM ON/OFF:** 显示Y信号（亮度）波形。 **HV DELAY:** 显示图像的空白部分。 **UNDEF:** 无功能被分配。
WFM	FUNCTION GPI	用于选择是否使用FUNCTION/ENTER按钮或从GPI接口显示Y信号（亮度）波形。 **FUNCTION:** 使用FUNCTION/ENTER按钮显示波形。 **GPI:** 从GPI接口进行操作。有关详情，请参阅“遥控规格”（第21页）。
HD ZOOM	FRONT GPI	用于选择是否使用HD ZOOM/∨按钮或从GPI接口操作HD ZOOM功能。 **FRONT:** 使用HD ZOOM/∨按钮进行操作HD ZOOM功能。 **GPI:** 从GPI接口进行操作。有关详情，请参阅“遥控规格”（第21页）。
PEAKING/ PHASE	PEAKING PHASE	用于为图像控制器选择PEAKING或PHASE功能。 **PEAKING:** 将PEAKING功能分配给控制器。 **PHASE:** 将PHASE功能分配给控制器。
USER MODE LOAD	USER5 USER4 USER3 USER2 USER1 FACTORY	用于调用保存用户资料的文件。 **USER1-5:** 这些是保存用户资料的文件。如果用户资料还未保存，设置与FACTORY文件中的一个相同。 **FACTORY:** 本文件包含出厂设置。
USER MODE SAVE	USER5 USER4 USER3 USER2 USER1	用于保存用户资料。

OSD CONFIG

项目	设置	说明
BATTERY REMAIN	OFF ON	用于选择是否显示电池剩余量。 **OFF:** 不显示电池剩余量。 **ON:** 显示电池剩余量。
STATUS DISPLAY	CONTINUE 3SEC. OFF OFF	用于设置状态显示保留在屏幕上的时间。 **CONTINUE:** 状态显示总是连续出现。 **3SEC.OFF:** 状态显示出现3秒钟。 **OFF:** 状态显示不出现。
CRCC MESSAGE	OFF ON	用于选择当检测到CRCC错误时是否显示讯息。 **OFF:** 不显示CRCC错误讯息。 **ON:** 显示CRCC错误讯息。
MENU POSITION	LT CENTER LB RB RT	用于设置菜单显示位置。 **LT:** 菜单显示在左上角。 **CENTER:** 菜单显示在中间。 **LB:** 菜单显示在左下角。 **RB:** 菜单显示在右下角。 **RT:** 菜单显示在右上角。
STATUS POSITION	LT CENTER LB RB RT	用于设置状态显示位置。 **LT:** 状态显示在左上角。 **CENTER:** 状态显示在中间。 **LB:** 状态显示在左下角。 **RB:** 状态显示在右下角。 **RT:** 状态显示在右上角。
ROTARY POSITION	LB CB RB RT LT CENTER OFF	用于设置当使用图像控制器调节图像时设置的显示位置。 **LB:** 设置显示在左下角。 **CB:** 设置显示在中下部。 **RB:** 设置显示在右下角。 **RT:** 设置显示在右上角。 **LT:** 设置显示在左上角。 **CENTER:** 设置显示在中间。 **OFF:** 设置不显示。

GPI

项目	设置	说明
GPI1-8	UNDEF MARKER1 ON/OFF MARKER2 ON/OFF MARKER BACK HALF MARKER BACK BLACK CENTER MARKER INPUT SEL. SDI1 INPUT SEL. SDI2 INPUT SEL. VIDEO INPUT SEL. YPBPR/RGB SD ASPECT HD ZOOM BACKLIGHT MIN. R.TALLY G.TALLY MONO ON/OFF GAMMA SELECT WFM ON/OFF	用于当使用GPI信号进行遥控操作时将特定的功能分配到特定的针脚。有关详情，请参阅“遥控规格”（第21页）。

下划线设置表示出厂设置模式。

INPUT SELECT

项目	设置	说明
SDI1 *1	OFF ON	用于设置是否在使用INPUT按钮切换频道时选择SDI 1信号。 **OFF:** 不可以选择SDI 1信号。 **ON:** 可以选择SDI 1信号。
FORMAT	AUTO 1080/60I 1080/50I 1080/30P 1080/25P 1080/24P 1080/24PsF 1035/60I 720/60P 720/60P ANAMO 720/50P 576/50I 480/60I	用于选择在SDI 1接口将要接收的输入信号。 **AUTO:** 接收所有支持的信号。 **1080/60I:** 接收1080/60I或1080/59.94I格式信号。 **1080/50I:** 接收1080/50I格式信号。 **1080/30P:** 接收1080/30P或1080/29.97P格式信号。 **1080/25P:** 接收1080/25P格式信号。 **1080/24P:** 接收1080/24P或1080/23.98P格式信号。 **1080/24PsF:** 接收1080/24PsF或1080/23.98PsF格式信号。 **1035/60I:** 接收1035/60I或1035/59.94I格式信号。 **720/60P:** 接收720/60P或720/59.94P格式信号。 **720/60P ANAMO:** 接收支持失真镜头的720/60P或720/59.94P格式信号。 **720/50P:** 接收720/50P格式信号。 **576/50I:** 接收576/50I格式信号。 **480/60I:** 接收480/59.94I格式信号。

项目	设置	说明
SDI2 *1	OFF ON	用于设置是否在使用INPUT按钮切换频道时选择SDI 2信号。 **OFF:** 不可以选择SDI 2信号。 **ON:** 可以选择SDI 2信号。
FORMAT	AUTO 1080/60I 1080/50I 1080/30P 1080/25P 1080/24P 1080/24PsF 1035/60I 720/60P 720/60P ANAMO 720/50P 576/50I 480/60I	用于选择在SDI 2接口将要接收的输入信号。 设置选择与SDI 1 FORMAT项目相同。
VIDEO *1	OFF ON	用于设置是否在使用INPUT按钮切换频道时选择VIDEO信号。 **OFF:** 不可以选择VIDEO信号。 **ON:** 可以选择VIDEO信号。
FORMAT	AUTO NTSC PAL	用于选择VIDEO接口将要接收的输入信号。 **AUTO:** 接收所有支持的信号。 **NTSC:** 接收NTSC信号。 **PAL:** 接收PAL信号。
YPBPR *1	OFF ON	用于设置是否在使用INPUT按钮切换频道时选择YPBPR/RGB信号。 **OFF:** 不可以选择YPBPR/RGB信号。 **ON:** 可以选择YPBPR/RGB信号。
MODE	YPBPR RGB	用于在YPBPR和RGB模拟信号之间进行切换。 **YPBPR:** 模拟信号切换到Y/PB/PR。 **RGB:** 模拟信号切换到RGB。

***1** 这些项目同时设为OFF最多可以为3个。一旦3个项目设为OFF，将不能再设置第4个项目为OFF。无法将所有输入设为OFF。

下划线设置表示出厂设置模式。

INPUT SELECT

项目	设置	说明
FORMAT	AUTO 1080/60I 1080/50I 1080/30P 1080/25P 1080/24P 1080/24PsF 1035/60I 720/60P 720/50P 576/50I 480/60P 480/60I	用于选择在 YP_BP_R 模式和 RGB 模式将要接收的输入信号。 可以为每个模式设置信号，当 MODE 项目设置从 YP_BP_R 到 RGB 切换或反之，模式自动切换以便接收为当前设置所设定的信号格式。 **AUTO:** 接收所有支持的信号。 **1080/60I:** 接收 1080/60I 或 1080/59.94I 格式信号。 **1080/50I:** 接收 1080/50I 格式信号。 **1080/30P:** 接收 1080/30P 或 1080/29.97P 格式信号。（本设置仅选择 YP_BP_R 时有效。） **1080/25P:** 接收 1080/25P 格式信号。（本设置仅选择 YP_BP_R 时有效。） **1080/24P:** 接收 1080/24P 或 1080/23.98P 格式信号。（本设置仅选择 YP_BP_R 时有效。） **1080/24PsF:** 接收 1080/24PsF 或 1080/23.98PsF 格式信号。（本设置仅选择 YP_BP_R 时有效。） **1035/60I:** 接收 1035/60I 或 1035/59.94I 格式信号。（本设置仅选择 YP_BP_R 时有效。） **720/60P:** 接收 720/60P 或 720/59.94P 格式信号。 **720/50P:** 接收 720/50P 格式信号。（本设置仅选择 YP_BP_R 时有效。） **576/50I:** 接收 576/50I 格式信号。 **480/60P:** 接收 480/60P 格式信号。 **480/60I:** 接收 480/59.94I 格式信号。
COMPONENT LEVEL	SMPTE B75	用于选择 $Y/P_B/P_R$ 信号的输入电平。 **SMPTE:** 当信号从 MII 录像机输出时选择本项目。 **B75:** 当信号从 Betacam 录像机输出时选择本项目。
RGB-SYNC	G-ON EXT	用于切换将要接收同步信号的接口。 **G-ON:** 当同步信号叠加到 G 信号上时选择本项目。 **EXT:** 在模拟分量/RGBS 接口中，SYNC 接口接收同步信号。

CONTROL

项目	设置	说明
CONTROL	LOCAL REMOTE	用于选择操作将要初始化的位置。 **LOCAL:** 仅可进行从主控制器初始化的操作。遥控器操作无法进行。 **REMOTE:** 可进行遥控器操作，但是尽管存在一些例外，也无法进行从主控制器初始化的操作。 **<注>** ● 当选择 REMOTE 时，“ ”锁标志出现在状态显示上。 ● 当选择 REMOTE 时，仅 CONTROL 屏幕上的 CONTROL 项目的设置和 LOCALENABLE 项目的设置可以作为菜单操作进行改变。
LOCAL ENA	DIS. INPUT	用于选择是否在选择 REMOTE 时将输入切换到主控制器。 **DIS:** 当选择 REMOTE 时，输入无法再切换到主控制器。 **INPUT:** 即使选择 REMOTE 时，输入也可以切换到主控制器。
BACKLIGHT TIME		用于显示背景光的总操作时间。

下划线设置表示出厂设置模式。

遥控规格

使用GPI接口和RS-232C接口，遥控器可以操作本监视器。
用遥控器操作监视器时，GPI接口优先于RS-232C接口。
用GPI接口为菜单项所建立的设置不被RS-232C接口接受。

GPI接口

GPI屏幕上的项目对应于以下显示的接口。可在主菜单的GPI屏幕上将功能分配到这些针脚。（请参阅第18页）
当相应的针脚短接(ON)到接地针脚时，启用分配到该针脚的功能；当相应的针脚开路(OFF)时，取消分配到该针脚的功能。

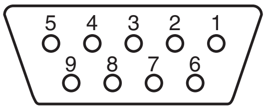

接口（9针）

针脚号	信号
1	GPI1
2	GPI2
3	GPI3
4	GPI4
5	GND
6	GPI5
7	GPI6
8	GPI7
9	GPI8

已分配功能的列表

可以分配给这些针脚的功能列于下表。

功能 操作条件	说明
UNDEF	不设置（不分配功能）
MARKER1 ON/OFF 电平操作	本项目显示用MARKER屏幕上GPI PRESET1项目设置的标记。（请参阅第15页）但是，当MENU已经选作MARKER屏幕上MARKER SELECT项目的设置时，本功能无效。 **<注>** 本功能已经和MARDER2同时设为ON时，则MARKER1优先。
MARKER2 ON/OFF 电平操作	本项目显示用MARKER屏幕上GPI PRESET2项目设置的标记。（请参阅第15页）但是，当MENU已经选作MARKER屏幕上MARKER SELECT项目的设置时，本功能无效。
MARKER BACK HALF 电平操作	当MARKER屏幕上的GPI PRESET1项目设置已经选择4:3、13:9或14:9时，本项目将背景亮度设为50 %。但是，当MENU已经选作MARKER屏幕上MARKER SELECT项目的设置时，本功能无效。
MARKER BACK BLACK 电平操作	当MARKER屏幕上的GP1 PRESET1设置已经选择4:3、13:9或14:9时，该项将背景亮度设为0 %。但是，当MENU已经选作MARKER屏幕上MARKER SELECT项目的设置时，本功能无效。 **<注>** 本功能已经和MARKER BACK HALF同时设为ON时，则MARKER BACK BLACK优先。
CENTER MARKER 电平操作	本项目显示中心标记。 但是，当MENU已经选作MARKER屏幕上MARKER SELECT项目的设置时，本功能无效。 **<注>** 在显示任何标记时，中心标记叠加在同一显示位置。
INPUT SEL. SDI1 边缘操作	本项目将输入频道切换到SDI 1。 **<注>** 当OFF已经选作FORMAT屏幕上SDI 1项目（请参阅第19页）的设置时，本功能无效。
INPUT SEL. SDI2 边缘操作	本项目将输入频道切换到SDI 2。 **<注>** 当OFF已经选作FORMAT屏幕上SDI 2项目（请参阅第19页）的设置时，本功能无效。
INPUT SEL. VIDEO 边缘操作	本项目将输入频道切换到VIDEO。 **<注>** 当OFF已经选作FORMAT屏幕上VIDEO项目（请参阅第19页）的设置时，本功能无效。
INPUT SEL. YPBPR/RGB 边缘操作	本项目将输入频道切换到ANALOG。 **<注>** 当OFF已经选作FORMAT屏幕上YPBPR/RGB项目（请参阅第19页）的设置时，本功能无效。
SD ASPECT 电平操作	本项目设置SD图像的纵横比。但是，当除GPI设置外的另一设置已经选作VIDEO CONFIG屏幕上SD ASPECT项目的设置时，本功能无效。 **<注>** 输入HD信号时本功能无效。
HD ZOOM 电平操作	本项目执行HD ZOOM操作。（有关HD ZOOM的详情，请参阅第4页。） **<注>** ● 输入SD信号时本功能无效。 ● 当FRONT已经选作SYSTEM CONFIG屏幕上HD ZOOM项目的设置时，本功能无效。
BACKLIGHT MIN. 电平操作	本项目将背景光亮度设为最小值。 **<注>** 当BACKLIGHT MIN.保持在ON位置时，可以在SYSTEM CONFIG屏幕上改变BACKLIGHT项目的设置。当BACKLIGHT MIN.设为OFF且此时又设回为ON时，背景光亮度将设为最小值。
R TALLY 电平操作	用于点亮红色标记灯。
G TALLY 电平操作	用于点亮绿色标记灯。
MONO ON/OFF 电平操作	用于将图像设为单色模式。但是，当除GPI设置外的另一设置已经选作VIDEO CONFIG屏幕上MONO项目的设置时，本功能无效。
GAMMA SELECT 电平操作	本项目将伽马设置切换到FILM。（请参阅第17页）
WFM ON/OFF 电平操作	本项目显示Y信号（亮度）的波形。

*** 有关操作条件**

电平操作：当已经分配了功能的针脚与地短路时本功能起作用。
边缘操作：当已经分配了功能的针脚从开路变为与地短路时本功能起作用。

<注>
如果某一功能的操作条件由已经分配给多个针脚号的电平触发，那么当这些针脚中的任何一个针脚短路，本功能就会继续起作用。

RS-232C 接口

有关 RS-232C 接口的针脚布置和连接，请参阅下图和右表。

<注>

BT-LH900A 的 RS-232C 遥控规格与传统的 BT-LH900 的遥控规格不兼容。

如果您希望用与 BT-LH900 的遥控规格相同的遥控规格来遥控 BT-LH900A，请与您的经销商联系。

RS-232C

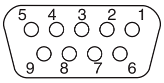

电脑侧 针脚号	电脑侧 信号		BT-LH900A 侧 针脚号	BT-LH900A 侧 信号
1	N.C.		1	N.C.
2	RXD	←	2	TXD
3	TXD	→	3	RXD
4	DTR	→	4	DSR
5	GND	—	5	GND
6	DSR	←	6	DTR
7	RTS	→	7	CTS
8	CTS	←	8	RTS
9	N.C.		9	N.C.

RS-232C 遥控器操作方法

■ 连接器和信号名称

连接器：　D-SUB 9引脚（内螺纹）

针脚号	信号名称	解释
1	N.C.	没有连接
2	TXD	传输数据
3	RXD	接收数据
4	DSR	内部连接。
5	GND	接地
6	DTR	内部连接。
7	CTS	内部连接。
8	RTS	内部连接。
9	N.C.	没有连接

■ 通讯条件

信号电平	符合 RS-232C
同步系统	调步同步系统
传输速度	9600 bps
奇偶性	无
数据长度	8 位
停止位	1 位
流量控制	无

■ 指令格式

STX (02h)	指令	:	数据	ETX (03h)

- 指令为 STX 后面 3 个字符，最后加上 ETX。
- 根据要求， 在指令后面添加：(冒号)，并添加数据。

■ 响应格式

1. 设置指令响应

STX (02h)	指令	ETX (03h)

2. 询问指令响应

STX (02h)	数据	ETX (03h)

3. 错误响应

STX (02h)	错误代码	ETX (03h)

错误代码
ER001 ：无效指令
ER002 ：参数错误

■ 设置指令

号码	指令	解释	数据	响应
1	IIS	输入开关	0: SDI1　1: SDI2　2: VIDEO 3: YP$_B$P$_R$/RGB	IIS
2	VPC	画质调整	CON00-60 ：对比度设置 BRI00-60 ：亮度设置 CRO00-60 ：色度设置 PHA00-60 ：相设置 PEA00-30 ：波峰设定	VPC
		清晰度设置	SHP0: LOW　SHP1: HIGH SHH00-30: 设置水平清晰度 SHV00-30: 设置垂直清晰度	
3	OBO	仅蓝色	0: OFF　1: ON	OBO
4	OHZ	HD 放大	0: OFF　1: ON	OHZ
5	OHV	HV 延时	0: OFF　1: H DELAY　2: V DELAY 3: HV DELAY	OHV
6	OWF	波形显示	0: OFF　1: ON	OWF
7	OMO	黑白色设置	1: OFF　2: ON	OMO
8	DBR	剩余电池电量显示	0: OFF　1: ON	DBR
9	DSD	状态显示	0: CONTINUE　1: 3SEC OFF　2: OFF	DSD
10	DCR	CRCC 错误显示	0: OFF　1: ON	DCR
11	DSP	状态显示位置	0: 中央　1: 右上　2: 左上 3: 左下　4: 右下	DSP
12	ISF	格式设定	**SDI1** SD100: AUTO　SD101: 1080/60I SD103: 1080/50I　SD104: 1080/30P SD106: 1080/25P　SD107: 1080/24P SD109: 1080/24PsF　SD111: 1035/60I SD113: 720/60P　SD115: 720/60P ANAMO SD117: 576/50I　SD119: 480/60I SD123: 720/50P **SDI2** SD200: AUTO　SD201: 1080/60I SD203: 1080/50I　SD204: 1080/30P SD206: 1080/25P　SD207: 1080/24P SD209: 1080/24PsF　SD211: 1035/60I SD213: 720/60P　SD215: 720/60P ANAMO SD217: 576/50I　SD219: 480/60I SD223: 720/50P **VIDEO** VBS00: AUTO　VBS01: NTSC VBS02: PAL **YP$_B$P$_R$/RGB** ANA00: AUTO　ANA01: 1080/60I ANA03: 1080/50I　ANA04: 1080/30P* ANA06: 1080/25P*　ANA07: 1080/24P* ANA09: 1080/24PsF*　ANA11: 1035/60I* ANA13: 720/60P　ANA17: 576/50I ANA18: 480/60P　ANA19: 480/60I ANA23: 720/50P* (*：输入模式为 RGB 时，不能进行设定。)	ISF
13	ISM	模拟模式	0: YP$_B$P$_R$　1: RGB	ISM
14	ICL	组件级	0: SMPTE　1: B75	ICL
15	IRF	RGB 同步	0: G-ON　1: EXT	IRF

号码	指令	解释	数据	响应
16	DMK	标记设置	**16:9 标记** MK100: OFF　MK101: 80%　MK102: 88% MK103: 93%　MK104: 95%　MK105: 14:9 MK106: 13:9　MK107: 4:3　MK108: 90% MK109: CNSCO　MK110: VISTA **4:3 标记** MK200: OFF　MK201: 80%　MK202: 88% MK203: 93%　MK204: 95%　MK208: 90% **标记背景** BAK0: NORMAL　BAK1: HALF　BAK2: BLACK **中心标记** CMK0: OFF　CMK1: ON	DMK
17	MGM	伽马选择	1: NORMAL　2: FILM	MGM
18	MFG	胶片伽马	0: OTHER　1: VARICAM	MFG
19	MCT	色温设置	00: D56　01: D65　02: D93 10-73: USER0-63	MCT
20	MIP	IP 模式设置	0: MODE1　1: MODE2	MIP
21	MAS	SD 纵横比设置	0: 16:9　1: 4:3	MAS
22	MCO	遥控设置	0: LOCAL　1: REMOTE	MCO
23	MLE	遥控操作设置	0: DISENABLE　1: INPUT	MLE

<注>
显示某一菜单时，即使用设置指令调整了设置，菜单屏幕也不会更新。
按 MENU/EXIT 按钮。屏幕上出现更新的菜单。

■ 询问指令

号码	指令	解释	数据	响应
1	QIS	输入选择		0: SDI1　1: SDI2　2: YP_BP_R 3: RGB　4: VIDEO
2	QPC	画质调整	CON ：对比度设定值	00-60
			BRI ：亮度设置值	00-60
			CRO ：色度设定值	00-60
			PHA ：相设定值	00-60
			PEA ：波峰设定值	00-30
		清晰度	SHP ：清晰度模式	0: LOW　1: HIGH
			SHH ：水平清晰度值	00-30
			SHV ：垂直清晰度值	00-30
3	QBO	仅蓝色		0: OFF　1: ON
4	QZO	HD 放大		0: OFF　1: ON
5	QWF	波形		0: OFF　1: ON
6	QMO	黑白色		1: OFF　2: ON ● 输出当前屏幕上显示图像的单色模式。
7	QMK	标记	MAK ：区域标记	0: OFF　1: 80%　2: 88% 3: 93%　4: 95%　5: 14:9 6: 13:9　7: 4:3　8: 90% 9: CNSCO　10: VISTA
			BAK ：背景	0: NORMAL　1: HALF　2: BLACK
			CMK ：中心标记	0: OFF　1: ON
8	QGM	伽马		1: NORMAL　2: FILM ● 输出当前屏幕上显示图像的伽马模式。
9	QFG	胶片伽马		0: OTHER　1: VARICAM
10	QCT	色温		00: D56　01: D65　02: D93 10-73: USER0-63
11	QIP	IP 模式		0: MODE1　1: MODE2

号码	指令	解释	数据	响应
12	QAS	纵横比		0: 16:9　　1: 4:3 ● 输出当前屏幕上显示图像的纵横比模式。
13	QSF	格式设定	SD1　: SDI1	00: AUTO　　01: 1080/60I 03: 1080/50I　　04: 1080/30P 06: 1080/25P　　07: 1080/24P 09: 1080/24PsF　　11: 1035/60I 13: 720/60P　　15: 720/60P ANAMO 17: 576/50I　　19: 480/60I 23: 720/50P
			SD2　: SDI2	同上所述
			VBS　: VIDEO	00: AUTO　　01: NTSC　　02: PAL
			ANA　: YP_BP_R/RGB	00: AUTO　　01: 1080/60I 03: 1080/50I　　04: 1080/30P 06: 1080/25P　　07: 1080/24P 09: 1080/24PsF　　11: 1035/60I 13: 720/60P　　17: 576/50I 18: 480/60P　　19: 480/60I 23: 720/50P
14	QAN	模拟模式		0: YP_BP_R　　1: RGB
15	QSY	RGB 同步		0: G-ON　　1: EXT
16	QBL	背景光的总操作时间		00000-99999 （小时）
17	QCL	组件级		0: SMPTE　　1: B75
18	QBA	剩余电池电量		000-100 (%) ● 使用非 Anton/Bauer 数字电池时，输出剩余电池电量为 “000”。
19	QCR	CRCC 错误		0: NORMAL　　1: ERROR
20	QFR	输入信号格式		01: 1080/60I　　02: 1080/59I 03: 1080/50I　　04: 1080/30P 05: 1080/29P　　06: 1080/25P 07: 1080/24P　　08: 1080/23P 09: 1080/24PsF　　10: 1080/23PsF 11: 1035/60I　　12: 1035/59I 13: 720/60P　　14: 720/59P 15: 576/50I (PAL)　　16: 480/60P 17: 480/60I (NTSC)　　23: 720/50P 00: 无信号　　FF: 不支持信号 ● 输出当前屏幕上显示图像的输入信号格式。

错误和警告显示

由于因某种原因监视器发生错误，则在屏幕上出现错误和警告显示。

○ CRCC 错误

- **出现该错误时**

  如果 SDI 信号内包含错误，则在屏幕上出现 CRCC 错误显示。
  显示某一菜单时，错误在该菜单区指示。在所有其他时间，错误在状态显示中指示。但是，只有 3SEC OFF 或 OFF 已经选作 OSD 屏幕上 STATUS DISPLAY 项目的设置时才会显示错误。另外，如果 OFF 已经选作 OSD 屏幕上 CRCC MESSAGE 项目的设置，那么即使已经检测到错误也不会显示。

- **对策**

  检查输入信号和连接状态。

○ 逆变器错误

- **出现该错误时**

  如果控制背光亮度的逆变器出现故障，背光关闭，并且所有图像控制附近的灯和标记灯以 1 秒的间隔闪烁。

- **对策**

  关闭电源然后再重新打开。如果错误显示依旧，请与您的经销商联系。

○ 电池剩余电量低警告/错误

- **出现该错误时**

  如果电池电压在 10.5V 到 11.3V 之间:
  （使用 Anton/Bauer 数字电池时，如果剩余电量低于 10 %）
  → 剩余电池电量和电压显示在屏幕上，并且显示闪烁。
  如果电池电压低于 10.5V:
  → “END BATTERY”以红色在屏幕上显示约 3 秒钟，然后关闭电源。

- **对策**

  用一块电量足够的电池予以更换。

维护和检查

- **用软布擦去监视器上和液晶板上的任何灰尘和脏物。**

  对难以清除的脏物或污渍，请将软布用充分稀释的厨房洗涤剂稍稍蘸湿，拧干后擦拭监视器和液晶板，然后用干布擦干。即使是一滴水进入监视器内部，监视器也可能出故障。

- **请勿使用苯、油漆稀释剂等清洁监视器。**

  这些溶剂会使监视器的表面褪色或使油漆剥落。

- **请勿在监视器上或液晶板上直接喷洒洗涤剂或其他清洁剂。**

  即使是一滴水进入监视器内部，监视器也可能出故障。

为了保证该视频组件能长时间的无故障工作，请定期进行适当的维护和保养，以使监视器的各功能总是保持在最佳的工作状态。为了确保监视器的各功能长时间保持最佳性能，请务必实施下面所述的维护与保养。

1. 必须定期维护与保养

本液晶监视器内用背光电源供电。该零件（易损件）在一定时间后会变坏，使性能下降并失效。
由于这一原因，当已经发生通常的失效时，请勿将维护工作局限在这种售后服务范围内。用户应该知道，完成综合保养（包括针对保持监视器设计时所具有的性能和防止由易损件等而引起的突然失效的定期维护与保养）是非常重要的。

2. 维护期限和维护项目

下表给出的维护项目只作为一种标准的准则，它并不表示所涉及零件的使用寿命。也应该记住，零件性能的退化周期因工作环境和使用方法而异。

零件	数量	定期维护/检查及时间（小时）
背光灯	1	每 38,000 小时更换。

规格

[一般规格]

电源: DC 12 V (11.0 V to 17.0 V)
电力消耗: 1.45 A

▭ 显示安全信息。

尺寸（宽×高×深）:
218 mm× 176 mm× 65 mm
（监视器底部已经安装了主控制装置时）

重量:
2.0 kg（仅主装置）

环境工作温度:
0 °C 到 40 °C

环境工作湿度:
10 % 到 85 %（不结露）

存放环境温度:
–20 °C 到 +60 °C

[面板]

尺寸:
8.4 型

纵横比:
4:3

像素数:
1024 × 768（XGA）

显示颜色:
约 16.77 百万色

视角:
上下方向：170 °
左右方向：170 °

[输入接口]

图像输入:

VIDEO:
1 路，BNC × 2
（1 个环路输出配置接口）

模拟分量:
1 路 YPBPR/RGBS，BNC × 4

SDI:
2 路，BNC × 3
（1 个带断开装置的接口）

GPI:
D-sub，9 针

RS-232C:
D-sub，9 针

直流输入:
XLR，4 针

电池固定装置:
Anton/Bauer 制作的电池固定装置

[所支持的信号格式]

使用 SDI 信号时的格式

480/59.94I	576/50I
720/60P	720/59.94P
720/50P	1035/60I
1035/59.94I	1080/24PsF
1080/23.98PsF	1080/24P
1080/23.98P	1080/25P
1080/30P	1080/29.97P
1080/50I	1080/60I
1080/59.94I	

使用 RGB 信号时的格式

480/59.94I	576/50I
480/59.94P	720/60P
720/59.94P	1035/60I
1035/59.94I	1080/50I
1080/60I	1080/59.94I

使用 Y/PB/PR 信号时的格式

480/59.94I	576/50I
480/59.94P	720/60P
720/59.94P	720/50P
1035/60I	1035/59.94I
1080/24PsF	1080/23.98PsF
1080/24P	1080/23.98P
1080/25P	1080/30P
1080/29.97P	1080/50I
1080/60I	1080/59.94I

使用视频信号时的格式

480/59.94I	576/50I

[标准附件]

金属电池架

重量和尺寸为近似值。
规格如有变更恕不另行通知。

松下电器产业株式会社

Web Site: http://www.panasonic.co.jp/global/

© 2006 Matsushita Electric Industrial Co., Ltd.   All Rights Reserved.

MC